i-bsp

SICHERHEIT PRODUKTE
BERATUNG PRÄVENTION

# Sauerstoffselbstretter SSR 90 (Klasse K60)

*Sauerstoffversorgung nach Bedarf*

## Der Einsatz

Der Sauerstoffselbstretter SSR 90 (K60) ist ein Atemschutzgerät für Selbstrettung, das unabhängig von der Umgebungsatmosphäre wirkt. Es schützt den Geräteträger bei Gasausbrüchen, Bränden und nach Explosionen, während der Flucht und beim Warten auf Rettung vor giftigen Gasen und Sauerstoffmangel.

Das bekannte und weltweit bewährte Prinzip der Sauerstofferzeugung aus einem Chemikal stellt sicher, dass in Notfallsituationen sofort genügend Sauerstoff zur Selbstrettung zur Verfügung steht.

Der SSR 90 (K60) ist in einem Edelstahlbehälter verpackt und kann mitgeführt oder am Arbeitsplatz in Bereitschaft gehalten werden. Rettungstrupps können zusätzliche Geräte mitführen, um betroffenen Personen schnell Atemhilfe geben zu können. Für den Bergbau ist der SSR 90 (K60) bis zu Fluchtzeiten von 60 Minuten (Richtlinien für den Bau und die Prüfung von Sauerstoffselbstrettern) einsetzbar. Die Einsatzzeit beträgt bei mittlerer Belastung (z. B. Flucht) ca. 90 Minuten und bei geringer Belastung (z. B. Warten auf Rettung) ca. 5 Stunden. Das Gerät ist **G26-frei,** d. h. der Geräteträger muss nicht nach Grundsatz G 26 (ZH1/600.26) untersucht werden.

## Vorteile

- Robuster Edelstahlbehälter
- Bedarfsangepasste Sauerstoffversorgung
- Weitgehend wartungsfrei
- Einfache Handhabung im Einsatz
- Trainingsgerät erhältlich

## Aufbau und Funktion

Der SSR 90 (K 60) ist ein Chemikalsauerstoffgerät. Der Geräteträger wird mit Sauerstoff versorgt, der aus einem Chemikal ($KO_2$) entwickelt wird.

In einem geschlossenen Kreislauf wird die Ausatemluft des Benutzers regeneriert und mit Sauerstoff angereichert. Kohlendioxid und Wasserdampf der Ausatemluft reagieren mit dem Chemikal, wobei das Kohlendioxid gebunden und Sauerstoff nachgeliefert wird. Die Sauerstoffversorgung passt sich immer dem Bedarf an. So wird z. B. bei starker Belastung und intensiver Atmung mehr Sauerstoff produziert, als bei geringerer Atmung wie z. B. beim Warten auf Rettung. Die Einsatzzeit richtet sich nach der Arbeits- bzw. Atemleistung des Benutzers.

MSA
*The Safety Company*

Der SSR 90 (K60) ist werkseitig in einem stabilen Edelstahlbehälter luftdicht verpackt und verplombt. Im Bedarfsfall ist er mit wenigen Handgriffen in Sekundenschnelle angelegt und betriebsbereit.

Der Aufbau und die Luftführung sind in der nebenstehenden Abbildung schematisch dargestellt. Der SSR 90 (K60) ist weitgehend wartungsfrei und nach der Benutzung wiederinstandzusetzen. Das Anlegen und Beatmen kann mit dem Trainingsgerät SSR 90 TR geübt werden.

## Technische Daten

| | | |
|---|---|---|
| **Abmessungen (Gerät im Behälter)** | | |
| | Höhe | 310 mm |
| | Breite | 220 mm |
| | Tiefe | 120 mm |
| **Gewicht** | Gerät mit Behälter | 4,9 kg |
| | Gerät im Einsatz | 3,4 kg |
| **Einsatzzeit** | Bei einer Atemleistung | |
| | von 35 l/min: | mind. 60 min |
| | von 30 l/min: | ca. 90 min |
| | von 10 l/min: | ca. 300 min |
| **Lagerfähigkeit** | | |
| | Je nach Lagerbedingungen. Siehe hierzu Angaben in der Gebrauchsanleitung | |
| **Zulassung** | Gemäß EN 13794 Klasse K 60, PSA Richtlinie 89/686/EWG, CE-Zeichen und Bergbauzulassung | |

## Aufbau und Prinzip der Luftführung

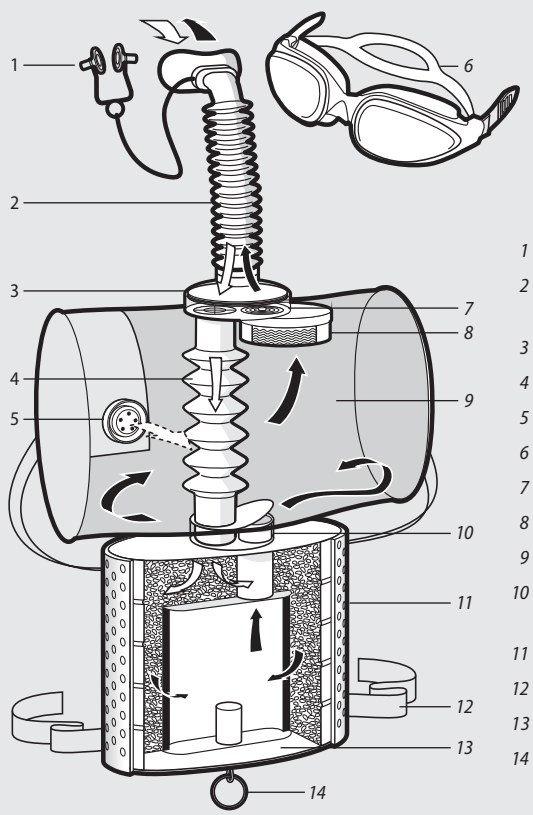


1 Nasenklemme
2 Atemschlauch mit Mundstück
3 Ventilgehäuse
4 Faltenbalg
5 Überdruckventil
6 Gasschutzbrille
7 Wärmeaustauscher
8 Luftfilter
9 Atembeutel
10 Anschluss Kanister/ Atembeutel
11 Kanistertasche
12 Leibgurt
13 Chemikalkanister
14 Quickstarter

## Bestellangaben

| | |
|---|---|
| D1118701 | Sauerstoffselbstretter SSR 90 (K60) |
| D1118709 | Trainingsgerät SSR 90 TR-2 |
| **Zubehör** | |
| D1118845 | Dichtheitsprüfer für Gerät im Behälter |
| D1118317 | Einschubteil für Dichtprüfung |